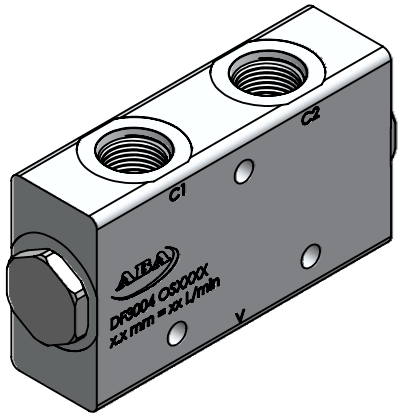

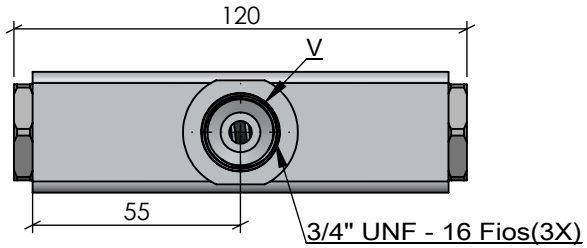

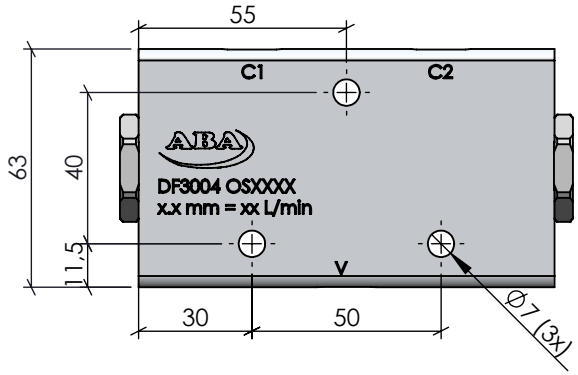

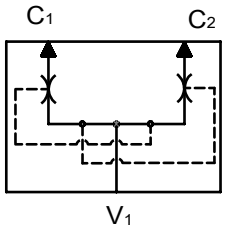

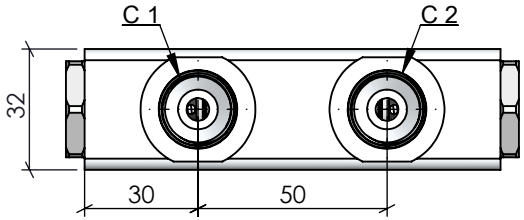

Torque Roscas 3/4" UNF: 35 Nm

Características	
Vazão	10-15 /15-25 / 25-40 / 40-60 L/min
Pressão	5 até 250 Bar
Temperatura	-5°C até 75°C
Peso	630g

ACABAMENTO: Natural		MATERIAL: AL 6082-T6 (63x32mm)	EMPRESA: ABA Indústria Metalúrgica Ltda.
CÓDIGO: DF3004	RESP. TEC.: NOME: Vilmar Colpo	CREA: RS - 82647	TÍTULO: Vál. Divisora de Fluxo 3/4" UNF - DF3004
	APROV.: Antonio	02/08/2019	
	DES.: Roberto Ferranti	02/08/2019	
REVISÃO: 00	PROJEÇÃO:	ESCALA: 1:1	UNIDADE: MM	FORMATO: A4

Este desenho não poderá ser reproduzido em todo, ou em parte, nem cedido a terceiros sem nossa prévia autorização.

NR DES: 0223

CÓPIA CONTROLADA