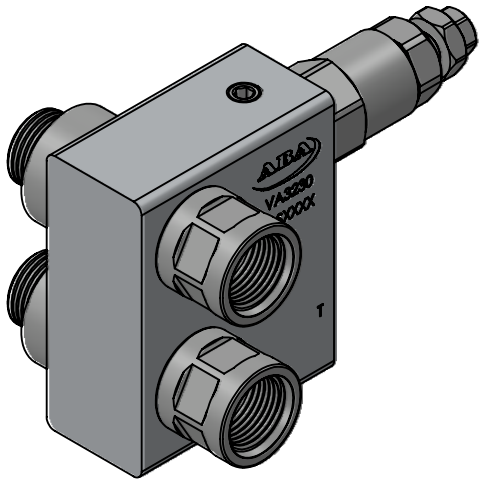

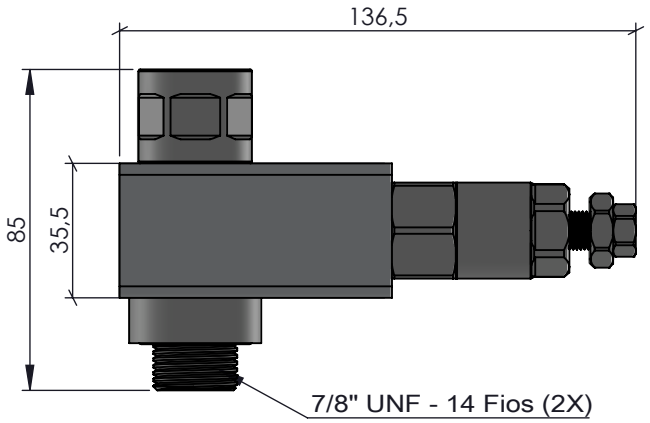

Para Motores Hidráulicos:
- Danfoss DH -DS
- Brevini

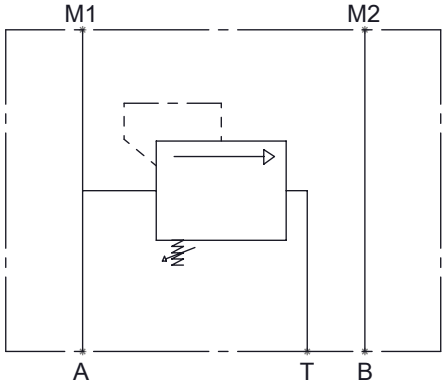

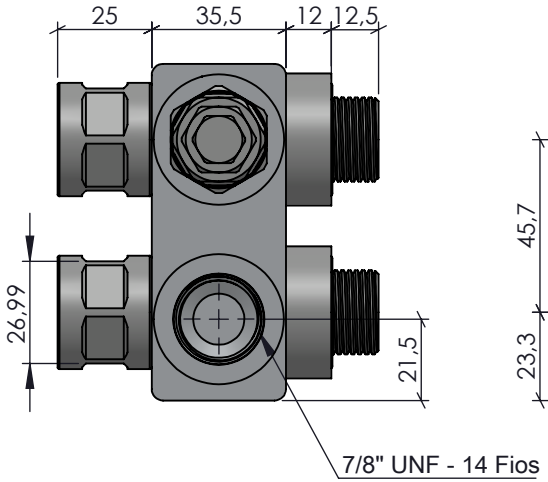

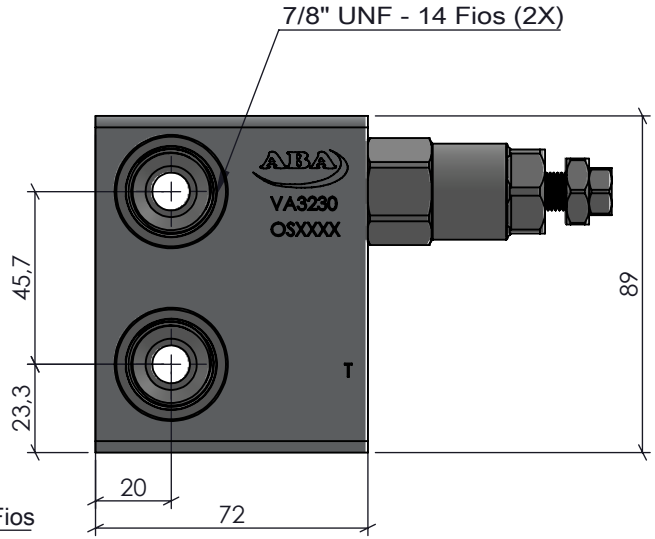

Torque Roscas 7/8" UNF: 50 Nm

Características	
Vazão	60 L/min
Pressão de Regulagem	1 até 250 Bar
Temperatura	-5°C até 75°C
Peso	1,1 Kg

ACABAMENTO: Natural

MATERIAL: AL 6082-T6 (89x35.5mm)

EMPRESA: ABA Indústria Metalúrgica Ltda.

CÓDIGO: VA3230

RESP. TEC.: NOME: Vilmar Colpo
CREA: RS - 82647

APROV.: Antonio Amarante 08/06/2020

DES.: Roberto Ferranti 08/06/2020

TÍTULO: Válvula para acoplamento de motor com saída para tanque 7/8" UNF

REVISÃO: 00

PROJEÇÃO:

ESCALA: 1:2

UNIDADE: mm

FORMATO: A4

Este desenho não poderá ser reproduzido em todo, ou em parte, nem cedido a terceiros sem nossa prévia autorização.

NR DES: S/NR

CÓPIA CONTROLADA