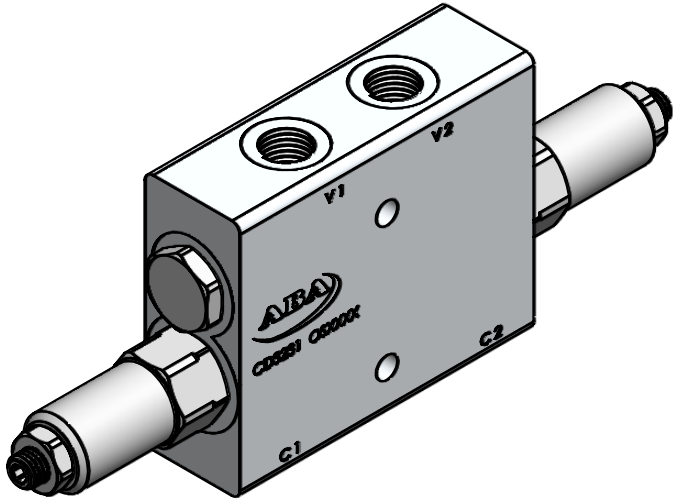

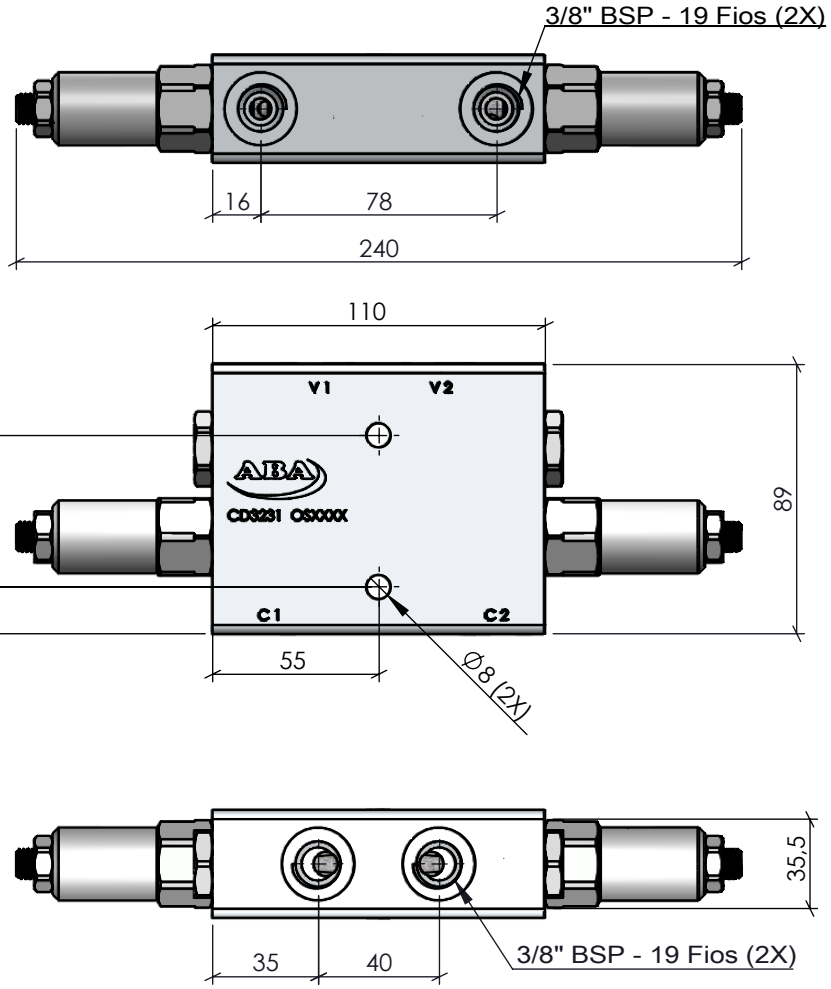

Torque Roscas 3/8" BSP: 35 Nm

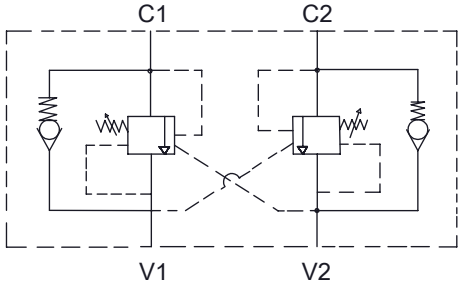

V1 e V2: Vias de entrada de pressão do comando até a Válvula.

C1 e C2: Vias de saída de pressão da Válvula até o cilindro.

Características	
Vazão	60 L/min
Pressão	5 até 250 Bar
Temperatura	-5°C até 250 Bar
Peso	1,320 Kg

ACABAMENTO: Natural		MATERIAL: AL6082-T6 -(89x35.5mm)		EMPRESA: ABA Indústria Metalúrgica Ltda.
CÓDIGO: CD3231	RESP. TEC.: NOME: Vilmar Colpo	CREA: RS - 82647		TÍTULO: Val. Contrabalanço Pilotada Dupla 3/8" BSP
	APROV.: Antonio Goulart		19/01/2021	
	DES.: Roberto Ferranti		19/01/2021	
REVISÃO: 01	PROJEÇÃO:	ESCALA: 1:2.5	UNIDADE: MM	FORMATO: A4

Este desenho não poderá ser reproduzido em todo, ou em parte, nem cedido a terceiros sem nossa prévia autorização.

NR DES: S/NR

CÓPIA CONTROLADA