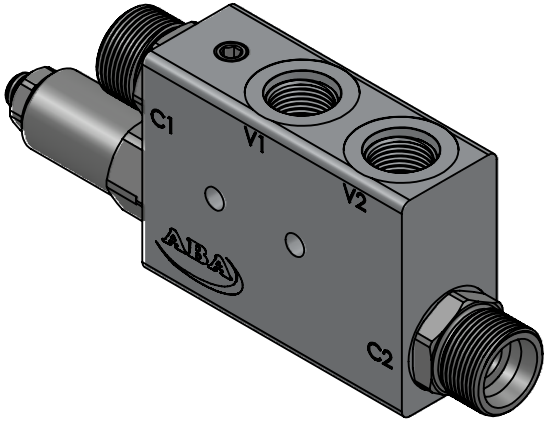

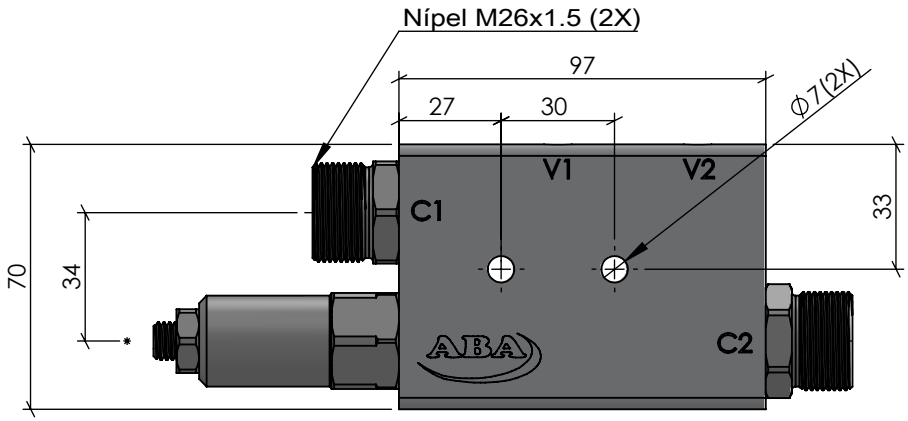

Torque Roscas 3/4" UNF: 35 Nm
Torque Roscas M26x1.5: 230 Nm

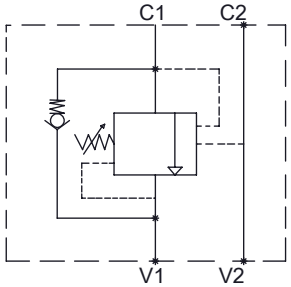

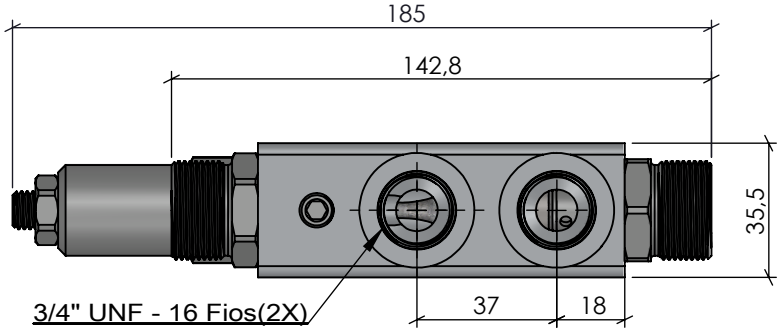

V1 e V2: Vias de entrada de pressão do comando até a Válvula.

C1 e C2: Vias de saída de pressão da Válvula até o cilindro.

Características	
Vazão	60 L/min
Pressão	5 até 250 Bar
Temperatura	-5ºC até 75ºC
Peso	925 g

ACABAMENTO: Natural			MATERIAL: AL 6082-T6 (70x35.5mm)		EMPRESA: ABA Indústria Metalúrgica Ltda.
CÓDIGO: CS3298	RESP. TEC.:	NOME: Vilmar Colpo			TÍTULO: Vál. Contrabalanço Pilotada Simples 3/4" UNF - Nípel M26x1.5
		CREA: RS - 82647			
	APROV.:	Antonio Goulart		04/02/2021	
	DES.:	Roberto Ferranti		04/02/2021	
REVISÃO: 00	PROJEÇÃO:	ESCALA: 1:2	UNIDADE: MM	FORMATO: A4	NR DES: S/NR

Este desenho não poderá ser reproduzido em todo, ou em parte, nem cedido a terceiros sem nossa prévia autorização.

CÓPIA CONTROLADA