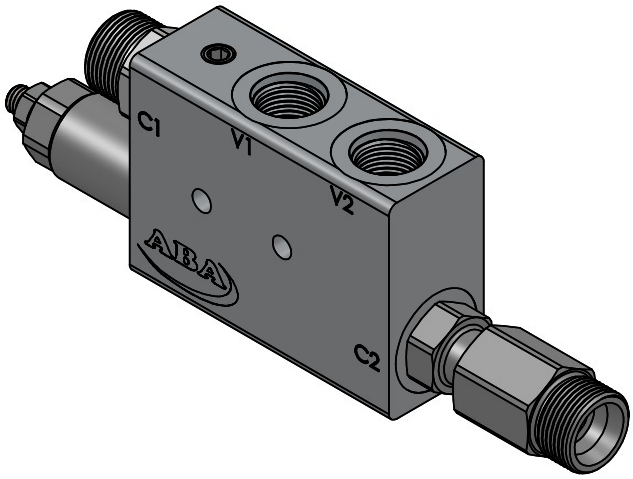

V1 e V2: Vias de entrada de pressão do comando até a Válvula.

C1 e C2: Vias de saída de pressão da Válvula até o cilindro.

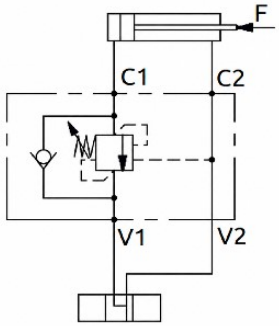

Procedimento de Instalação Sistema de Prolongador:

1- Montar lado da Nípel no cilindro;
2 - Com o Prolongador FECHADO, cortar o tubo até a tangência do mesmo;
3- Fixar a anilha com a porca no tubo serrado na posição correta;
4 - Roscar a porca no Prolongador, até o aperto no torque especificado.

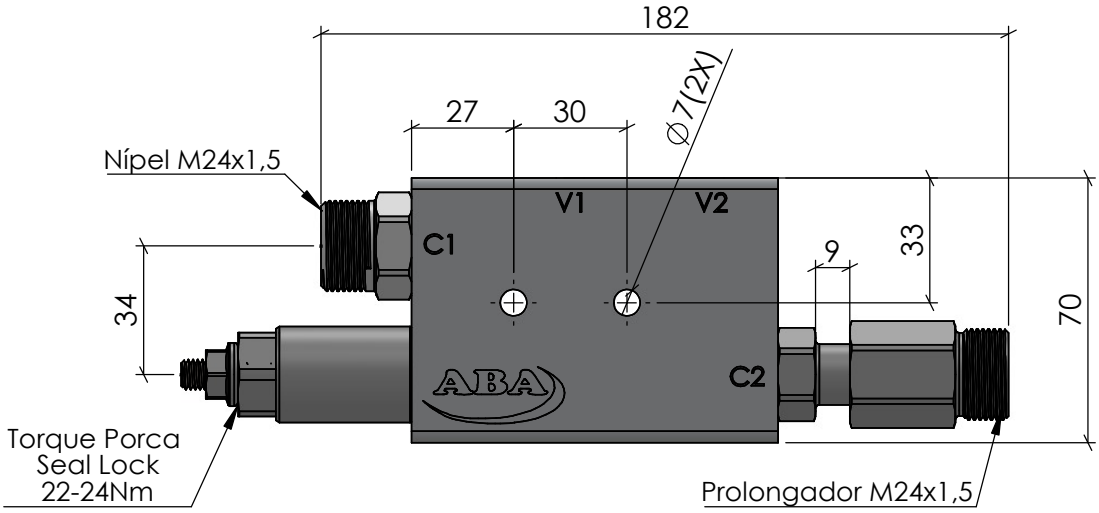

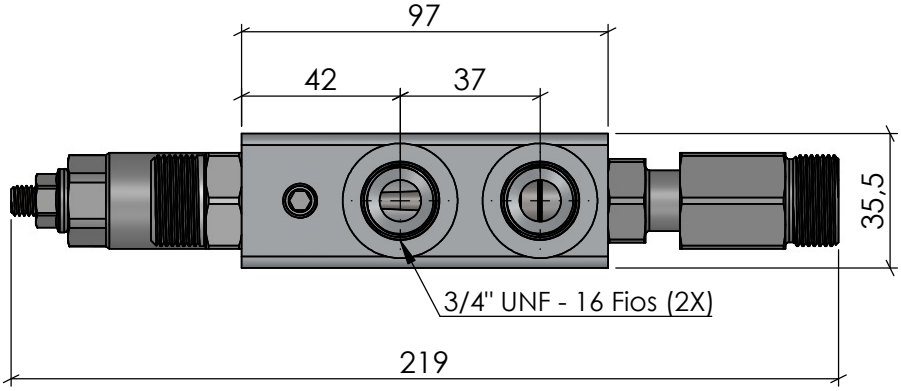

Pressão de Trabalho: 5 até 300 Bar - Coef. de Seg: 2,0	**Material:** Alumínio Liga 6082-T6	**Acabamento:** Natural	**Desenho - Aprovação** Roberto Ferranti - Antonio Amarante
Vazão: 60 L/min	**Temperatura:** -5°C até 75°C	**Torque Roscas:** 3/4" UNF: 35 Nm M24x1,5: 200 Nm	**Resp. Técnico:** Vilmar Colpo Crea: RS - 82647
Peso: 1,005 Kg	**Relação de Pilotagem:** 4:1	**Unidade:** mm / **Revisão:** 01 / **Data:** 12/08/26	
Código: CS3158	**Descrição:** Válvula Contrabalanço Pilotada Simples Nípel e Prolongador M24x1,5		

ESTE DESENHO NÃO PODERÁ SER REPRODUZIDO EM TODO, OU EM PARTE, NEM CEDIDO A TERCEIROS SEM NOSSA PRÉVIA AUTORIZAÇÃO.

ABA
VÁLVULAS ÓLEO-HIDRÁULICAS

(54) 3227-1005
(54) 99694-7369
vendas@abametalurgica.com.br
www.abametalurgica.com.br