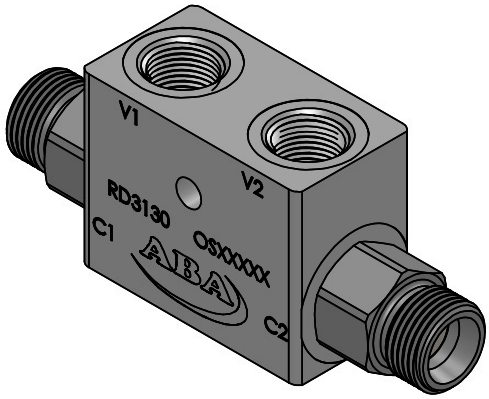

V1 e V2: Vias de entrada de pressão do comando até a Válvula.

C1 e C2: Vias de saída de pressão da Válvula até o cilindro.

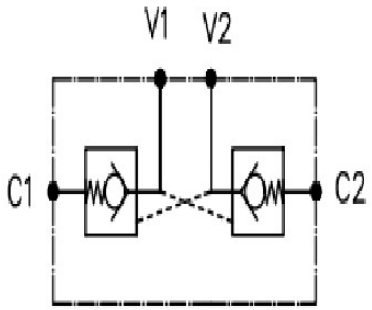

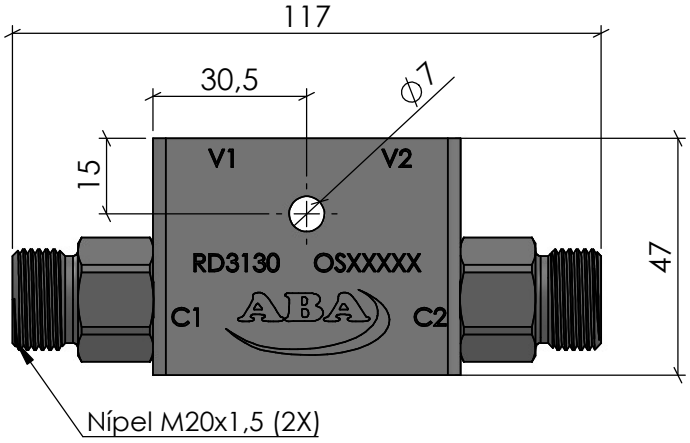

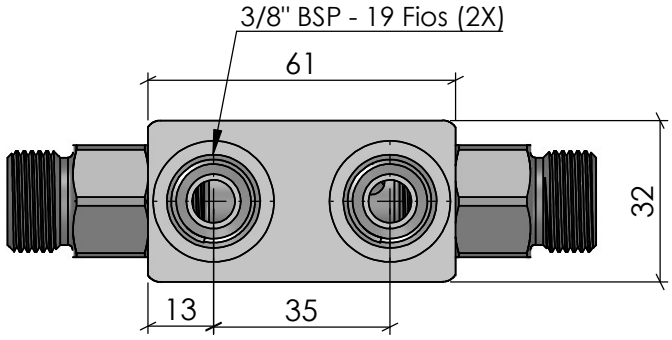

Pressão de Trabalho: 5 até 300 Bar - Coef. de Seg: 2,0	**Material:** Alumínio Liga 6082-T6	**Acabamento:** Natural	**Desenho - Aprovação** Roberto Ferranti - Antonio Amarante
Vazão: 40 L/min	**Temperatura:** -5°C até 75°C	**Torque Roscas:** 3/8" BSP: 35 Nm M20x1,5: 140 Nm	**Resp. Técnico:** Vilmar Colpo Crea: RS - 82647
Peso: 0,370 Kg	**Relação de Pilotagem:** 4:1	**Unidade:** mm / **Revisão:** 01 / **Data:** 03/08/26	
Código: RD3130	**Descrição:** Válvula Retenção Pilotada Dupla 3/8" BSP Nípel M20x1,5		

ESTE DESENHO NÃO PODERÁ SER REPRODUZIDO EM TODO, OU EM PARTE, NEM CEDIDO A TERCEIROS SEM NOSSA PRÉVIA AUTORIZAÇÃO.

ABA VÁLVULAS ÓLEO-HIDRÁULICAS

(54) 3227-1005
(54) 99694-7369
vendas@abametalurgica.com.br
www.abametalurgica.com.br