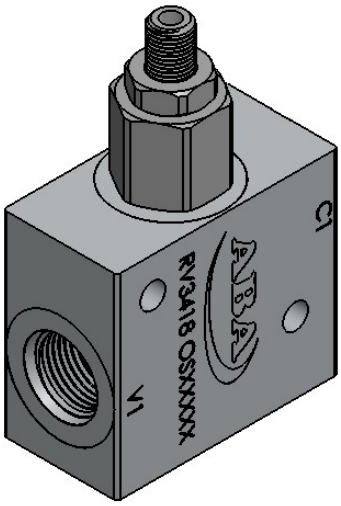

Aplicadas quando se necessita regular a vazão na linha do sistema hidráulico com o objetivo de reduzir velocidades no cilindro ou motor hidráulico.

1 e 2- Sentido Regulado

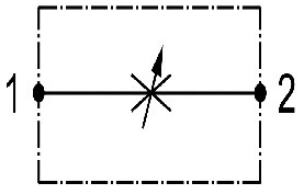

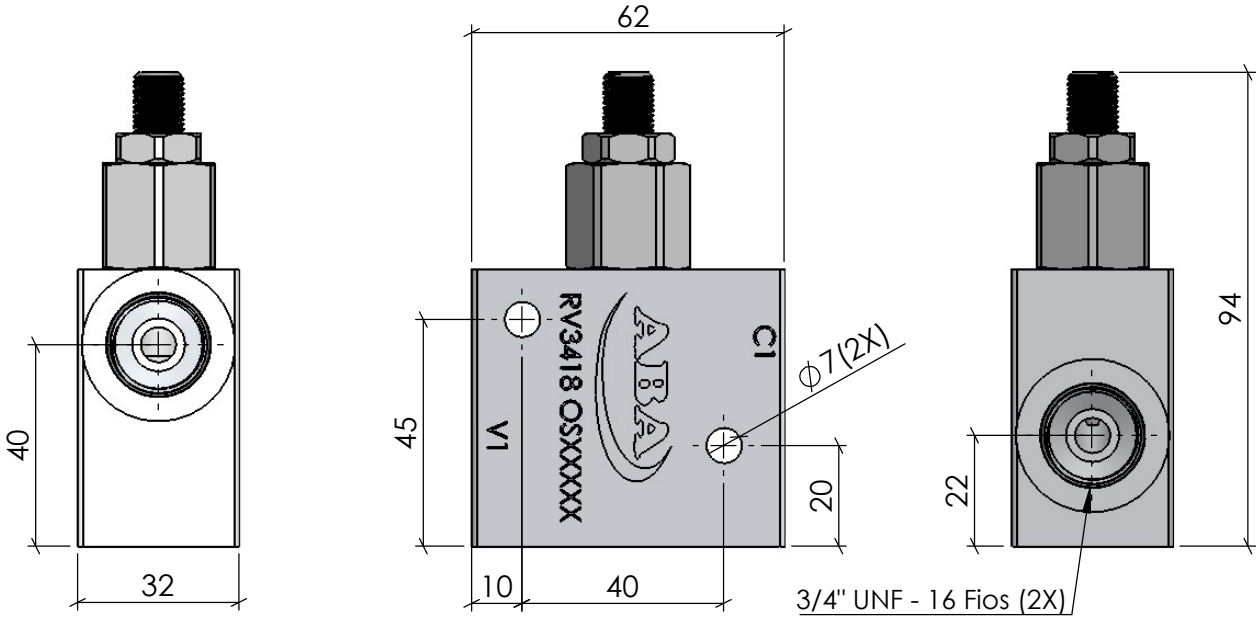

Pressão de Trabalho: 5 até 300 Bar - Coef. de Seg: 2,0	**Material:** Alumínio Liga 6082-T6	**Acabamento:** Natural			**Desenho - Aprovação** Roberto Ferranti - Antonio Amarante
Vazão: 60 L/min	**Temperatura:** -5°C até 75°C	**Torque Roscas:** 3/4" UNF: 35 Nm			**Resp. Técnico:** Vilmar Colpo Crea: RS - 82647
Peso: 0,360 Kg	**Relação de Pilotagem:**	**Unidade:** mm	**Revisão:** 01	**Data:** 03/09/26	
Código: RV3418	**Descrição:** Válvula Reguladora de Vazão Bidirecional 3/4" UNF				

ESTE DESENHO NÃO PODERÁ SER REPRODUZIDO EM TODO, OU EM PARTE, NEM CEDIDO A TERCEIROS SEM NOSSA PRÉVIA AUTORIZAÇÃO.

ABA VÁLVULAS ÓLEO-HIDRÁULICAS

(54) 3227-1005
(54) 99694-7369
vendas@abametalurgica.com.br
www.abametalurgica.com.br